195009, г. Санкт-Петербург, вн.тер.г. муниципальный округ Финляндский округ, Свердловская наб., д. 4, стр. 1, ПОМЕЩ. 17Н
Тел.: +7 812 655-63-66, www.pilous.ru , e-mail: pilous@pilous.ru

ARG 400 Plus S.A.F.

Карточка товара

ТЕХНИЧЕСКАЯ СПЕЦИФИКАЦИЯ				
	90°	**-45°**	**+45°**	**+60°**
●	400	290	300	200
■	400	250	300	200
▬	460 x 300	300 x 170	300 x 200	200 x 200

- Производитель: **PILOUS**
- Размер ленточной пилы: **4300 x 34 x 1,1**
- Диапазон обработки: **90° -45° +45° +60°**
- Главный двигатель: **400 В / 50 Гц / 3 кВт**
- Мощность помпы СОЖ: **400 В / 50 Гц / 0.12 кВт**
- Мощность гидростанции: **400 В / 50 Гц / 0.55 кВт**
- Скорость вращения ленточной пилы: **15-90 м/мин**
- Высота рабочего стола: **795 мм**
- Объем бака гидросистемы: **26 л (ISO 6743/4 – HM)**
- Объем бака СОЖ: **35 л**
- Габаритные размеры (мин.): **1550 x 1300 x 2350 мм**
- Габаритные размеры (макс.): **2200 x 1750 x 2700 мм**
- Вес: **1225 кг**

ОПИСАНИЕ

Станок с конструкцией повышенной жесткости. Литая крупногабаритная пильная рама уникально большого размера. Такая конфигурация позволила добиться выдающейся точности пиления и увеличить срок службы станка. Мощный во всех отношениях станок, в первую очередь предназначен для промышленной резки материалов со сплошным сечением даже при самых неблагоприятных для данного вида обработки условиях. Благодаря возможности поворота рамы на 60^0 вправо и 45^0 влево, станок находит применение в большинстве типах производств. Ленточное полотно размерами 34x1.1 позволяет проводить точных распил заготовок со сплошным сечением больших размеров. Данное полотно представлено на рынке широкой номенклатурой и позволяет обрабатывать огромный спектр материалов, включая нержавеющие и инструментальные стали.

Станок оборудован высокопроизводительным гидроагрегатом.

Полный цикл пиления запускается при нажатии одной кнопки – происходит зажим материала, включение вращения пилы и подачи СОЖ, распила, выключения пилы и СОЖ, подъем рамы в исходное настраиваемое положение и разжим тисков. Все это, при наличии управляемой гидравлической подачи, позволяет получить максимальную производительность, особенно при пилении больших серий и пилении труднообрабатываемых материалов сплошного сечения. При переключении в ручной режим, можно управлять всеми функциями станка по отдельности. Благодаря наличию гидростанции, тиски могут регулироваться по усилию прижима. Высокие показатели производительности достигаются также вследствие использования частотного регулирования приводом вращения пилы, что позволяет плавно регулировать скорость резания от 15 до 90 м/мин, что также многократно увеличивает точность реза и стойкость ленточной пилы.

- Для обеспечения максимальной жесткости станка и точности работы, поворотная рама установлена на поворотном столе в массивных подшипниковых опорах с радиально-упорными роликовыми подшипниками, с точной заводской регулировкой преднатяга;
- Массивное основание и чрезвычайно жесткие тиски, изготовленные из серого чугуна, имеют большую загрузочную поверхность. В тумбе станка предусмотрен контейнер для сбора стружки или, опционально, конвейер.
- Поворот пильной рамы осуществляется вместе с поворотным основанием, что исключает возможность пропила поверхности стола, для облегчения усилия поворота, конструкция смонтирована на упорном подшипнике;
- Быстрозажимной механизм и плавная регулировка угла реза по шкале, или, в качестве опции, цифровой дисплей индикации угла поворота;
- Использование в станке шкивов большого диаметра и трехсторонних твердосплавных направляющих пилы увеличивает многократно стойкость инструмента и точность распила;
- Надежная конструкция узлов станка и использование зарекомендовавших себя комплектующих гарантируют долгий срок исправной работы.

- Бесшумный привод с необслуживаемым червячным мотором-редуктором;
- Высокопроизводительный насос подачи СОЖ и возможность независимого регулирования потока на обоих направляющих, бак и помпа СОЖ размещены внутри тумбы станка;
- Контроль натяжения ленточного полотна и аварийное выключение станка в случае разрыва полотна;
- Станок прост в использовании благодаря эргономическому размещению на тумбе элементов управления (электрических и гидравлических);

СЕРИСНЫЕ ПРЕИМУЩЕСТВА

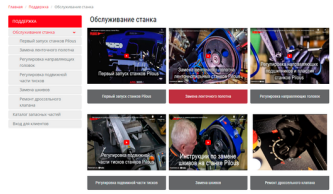

Техническая поддержка online

Первый пуск оборудования и все основныевопросы по ремонту и обслуживанию сняты в профессиональных обучающих видео роликах.

Запасные части online

Для удобства навигации и заказа комплектующих — все станки оцифрованы в 3D формате до самых мелочей.

Идентификация станков

Каждый станок имеет идентификацию по заводской шильде и QR-коду, в котором находится вся техническая документация и жизненный цикл станка.

ТЕХНИЧЕСКИЕ ПРЕИМУЩЕСТВА

Гашение вибраций
Пильные рамы основной линейки PILOUS выполнены из высококачественного литья серого чугуна.

Отсутствие сварочных швов
Ввиду отсутствия стыковых сварочных швов, не забивается металлическая стружка.

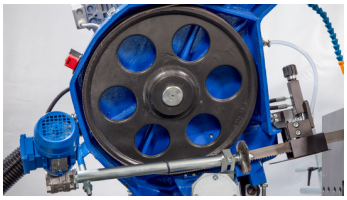

Шкивы
Из литья серого чугуна, подвержены высокоточной механической обработке, что сказывается на точности реза и износостойкости узла.

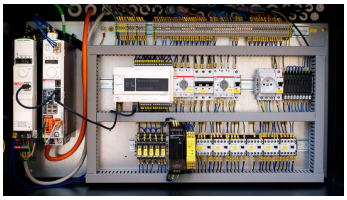

Компоненты
Все станки оснащены электроприводом, электрическими, электронными и гидравлическими компонентами от известных европейских производителей. Это гарантирует максимальную точность реза в сочетании с длительным сроком службы, как станков, так и ленточных полотен.
Центральный склад запасных частей расположенный в г. Санкт-Петербург гарантирует оперативные поставки по всей территории РФ.

Технологичная конструкция
Фурнитура, провода и шланги технологически спрятаны в конструкцию пильной рамы.

Поворотный стол. (№3)
Из литья серого чугуна, исключает пропил основания, позволяет выбрать абсолютно любой угол для реза в диапазоне от -45 до +60 градусов.

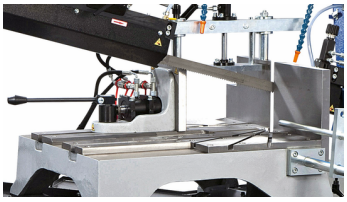

Тиски. (№4)
Сменные губки и возможность быстро переставлять узел зеркально с другой стороны реза.

ЧПУ
Эргономичная панель управления, большой сенсорный дисплей 10.2 дюйма производства Schneider electric.
Позволяет просто и интуитивно управлять всеми функциями станка, а так же снимать статистику и просматривать журнал ошибок.

Гидравлическая станция.
Все исполнительные механизмы с гидроприводом управляются и контролируются при помощи гидравлического блока, установленного внутри тумбы станка.
Использование гидравлической станции в станке позволяет регулировать усилие зажима в тисках для обработки заготовок с различной жесткостью.

ОПЦИИ В СТАНДАРТНОЙ КОМПЛЕКТАЦИИ

ДОПОЛНИТЕЛЬНЫЕ ОПЦИИ

Дисплей индикации угла поворота LG
Артикул: **LG**
Цифровое сканирование установленного угла резания обеспечивает быструю и точную настройку необходимого угла. Значение отображается с точностью до 0,1 градуса на центральном сенсорном экране. Данная опция рекомендуется при частой резке заготовок под углами

Индикатор натяжения ленточного полотна CD
Артикул: **CD**
Позволяет оптимально натягивать ленточную пилу и контролировать натяжение в процессе работы. Правильное натяжение многократно увеличивает срок службы инструмента и точность обработки

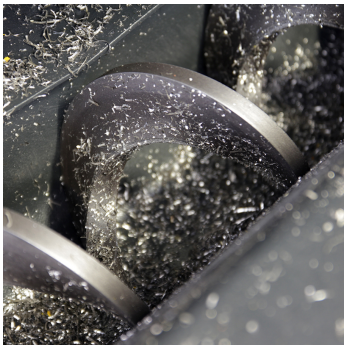

Конвейер для сбора стружки SD
Артикул: **SD**
Удаляет стружку со станка в контейнер в процессе работы. Снижает временные затраты на очистку станка, особенно при серийной резке сплошных материалов, когда образуется большое количество стружки

Контейнер для магнитного сепаратора ST
Артикул: **ST**
Контейнер для магнитного сепаратора представляет собой оцинкованный, мелко перфорированный контейнер для эффективного сбора стружки. Легко снимается при заполнении и легко моется

Контейнер для сбора стружки SDB
Артикул: **SDB**
Для более удобного перемещения и выгрузки стружки контейнер оснащен колесиками и переворотным механизмом

Лампа галогеновая (12В , 20 Вт) LA 50
Артикул: **LA 50**
Обеспечивает качественное освещение зоны реза станка. Необходимо в условиях затемненных производственных помещений.

Пистолет для смыва стружки OPL
Артикул: **OPL**
Пистолет высокого давления предназначен для очистки рабочего пространства станка СОЖ, режим распыления имеет плавную регулировку

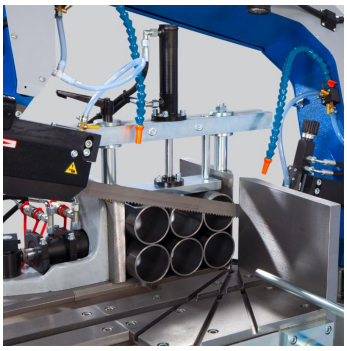

Прижим гидравлический HVP 400 Plus
Артикул: **HVP 400 Plus**
Используется для зажима пакета заготовок. Обеспечивает фиксацию заготовок сверху. Гидравлический прижим автоматически срабатывает синхронно с основными тисками.

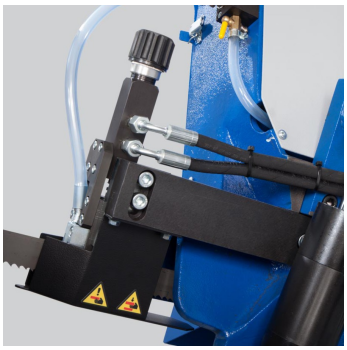

Регулятор усилия резания AG 330/400
Артикул: **AG 330/400**
Одностороннее гидравлически управляемое регулирование усилия подачи пилы в зависимости от обрабатываемости материала в процессе пиления. Снижает время распила и увеличивает срок службы инструмента

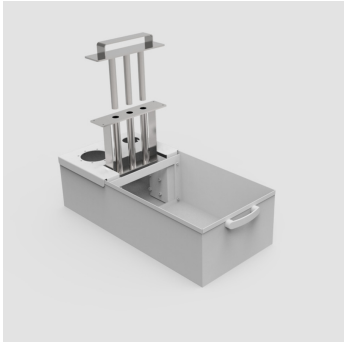

Сепаратор магнитный для стружки STM
Артикул: **STM**
Магнитный сепаратор очень удобен для удаления мелкодисперсной стружки, экономит время на очистке охлаждающей жидкости и продлевает её срок службы. Устройство легко снимается и легко моется

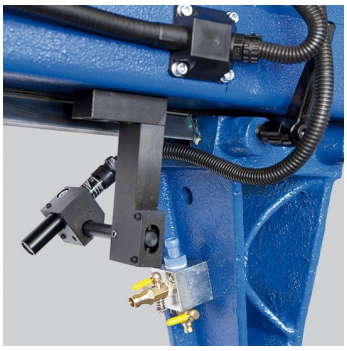

Указатель линии реза LS
Артикул: **LS**
Проецирует линию реза на заготовку. Снижает время установки и упрощает позиционирование заготовки в станке

Упор измерительный DR 400
Артикул: **DR 400**
Упор для заготовок до 500 мм со шкалой

Щетка с электроприводом KD 400
Артикул: **KD 400**
Стальная щетка с независимым приводом. Удаляет стружку с пилы в процессе работы станка
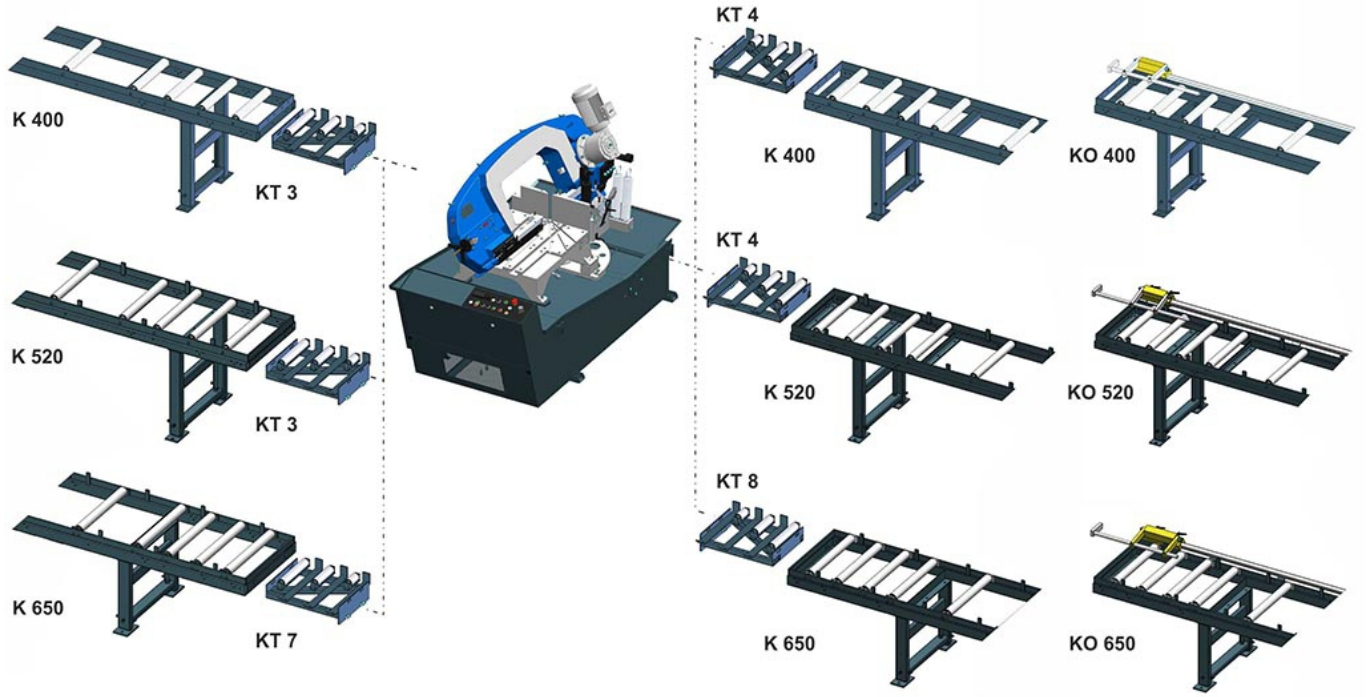
ПРИВОДНЫЕ СИСТЕМЫ И РОЛЬГАНГИ