195009, г. Санкт-Петербург, вн.тер.г. муниципальный округ Финляндский округ, Свердловская наб., д. 4, стр. 1, ПОМЕЩ. 17Н
Тел.: +7 812 655-63-66, www.pilous.ru , e-mail: pilous@pilous.ru

ARG 640 DCT S.A.F.

Карточка товара

ТЕХНИЧЕСКАЯ СПЕЦИФИКАЦИЯ			
	90°	**-45°**	**-60°**
●	640	640	375
■	550	550	375
▬	1100 x 550	710 x 550	375 x 550

- Производитель: **PILOUS**
- Размер ленточной пилы: **8100 x 54 x 1,6**
- Диапазон обработки: **90° -45° -60°**
- Главный двигатель: **400 В / 50 Гц / 7.5 кВт**
- Мощность помпы СОЖ: **400 В / 50 Гц / 0.12 кВт**
- Мощность гидростанции: **400 В / 50 Гц / 1,1 кВт**
- Скорость вращения ленточной пилы: **15-90 м/мин**
- Высота рабочего стола: **800 мм**
- Объем бака гидросистемы: **26 л (ISO 6743/4 – HM)**
- Объем бака СОЖ: **100 л**
- Габаритные размеры (мин.): **2050 x 3800 x 2500 мм**
- Габаритные размеры (макс.): **2700 x 3800 x 2700 мм**
- Вес: **4200 кг**

ОПИСАНИЕ

Мощный ленточнопильный станок портального типа с массивной пильной рамой, перемещающейся по линейным направляющим. Такая конструкция позволяет достичь превосходной жесткости всей системы в целом и прецизионной точности пиления. Современная концепция массивной рамы станка позволяет проводить серийный распил заготовок с очень большими и очень большими сплошными сечениями, в том числе и под углом 60^0. Ленточное полотно размерами 54x1.6 позволяет проводить точный распил заготовок больших размеров. Данное полотно представлено на рынке широкой номенклатурой и позволяет обрабатывать огромный спектр материалов, включая нержавеющие и инструментальные стали. Благодаря чрезвычайно жесткому основанию, системой поворота двухколонной рамы и огромной загрузочной поверхности тисков данный станок выделяется среди оборудования в данной категории. Данные решения позволяют получить выдающуюся жесткость, точность и надежность работы. Станок оборудован высокопроизводительным гидроагрегатом. Полный цикл пиления запускается при нажатии одной кнопки – происходит зажим материала, включение вращения пилы и подачи СОЖ, распила, выключения пилы и СОЖ, подъем рамы в исходное настраиваемое положение и разжим тисков. Все это, при наличии управляемой гидравлической подачи, позволяет получить максимальную производительность, особенно при пилении больших серий или пилении труднообрабатываемых материалов сплошного сечения. Оба блока, направляющие полотно, оснащены гидравлическим устройством автоматического регулирования подачи в процессе реза, что значительно увеличивает точность реза и стойкость инструмента. При переключении в ручной режим, можно управлять всеми функциями станка по отдельности. Благодаря наличию гидростанции, тиски могут регулироваться по усилию прижима. Высокие показатели производительности достигаются также вследствие использования частотного регулирования приводом вращения пилы, что позволяет плавно регулировать скорость резания от 15 до 90 м/мин, что также многократно увеличивает точность реза и стойкость ленточной пилы.

- Для облегчения усилия поворота, конструкция поворотного механизма смонтирована на упорном подшипнике;
- Быстрозажимной механизм и плавная регулировка угла реза по шкале, или, в качестве опции, цифровой дисплей индикации угла поворота;
- Массивные тиски для простого, быстрого и надежного крепления заготовки;
- Использование в станке шкивов большого диаметра и трехсторонних твердосплавных направляющих пилы увеличивает многократно стойкость инструмента и точность распила;
- Надежная конструкция узлов станка и использование зарекомендовавших себя комплектующих гарантируют долгий срок исправной работы.
- Бесшумный привод с необслуживаемым червячным мотором-редуктором;
- Высокопроизводительный насос подачи СОЖ и возможность независимого

регулирования потока на обоих направляющих, бак и помпа СОЖ размещены внутри тумбы станка;

- Контроль натяжения ленточного полотна и аварийное выключение станка в случае разрыва полотна;
- Станок прост в использовании благодаря эргономическому размещению на поворотном пульте элементов управления (электрических и гидравлических).

ТЕХНИЧЕСКИЕ ПРЕИМУЩЕСТВА

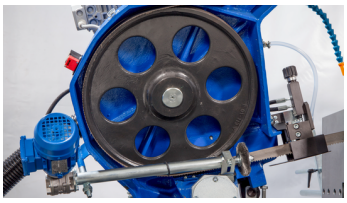

Шкивы
Из литья серого чугуна, подвержены высокоточной механической обработке, что сказывается на точности реза и износостойкости узла.

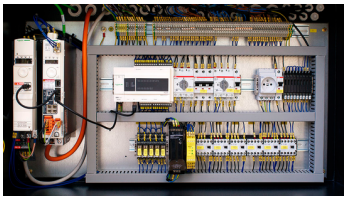

Компоненты
Все станки оснащены электроприводом, электрическими, электронными и гидравлическими компонентами от известных европейских производителей. Это гарантирует максимальную точность реза в сочетании с длительным сроком службы, как станков, так и ленточных полотен.
Центральный склад запасных частей расположенный в г. Санкт-Петербург гарантирует оперативные поставки по всей территории РФ.

ОПЦИИ В СТАНДАРТНОЙ КОМПЛЕКТАЦИИ

Пистолет для смыва стружки OPL (Стандартная комплектация)
Артикул: **OPL**
Пистолет высокого давления предназначен для очистки рабочего пространства станка СОЖ, режим распыления имеет плавную регулировку

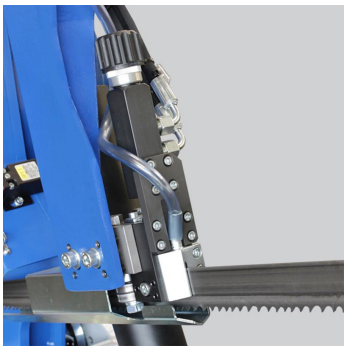

Регулятор усилия резания AG 640/720 DC (Стандартная комплектация)
Артикул: **AG 640/720 DC**
Гидравлически управляемое регулирование усилия подачи пилы в зависимости от обрабатываемости материала в процессе пиления. Снижает время распила и увеличивает срок службы инструмента

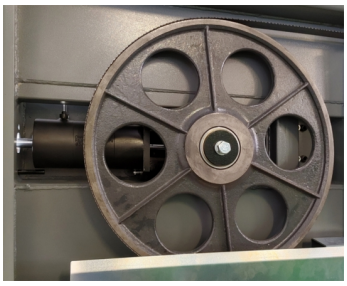

Устр-во гидр. натяж. пилы с индикацией давления HD 640/720 (Стандартная комплектация)
Артикул: **HD 640/720**
Обеспечивает оптимальное натяжение ленточного полотна с панели управления станка. Оптимальное натяжение ленточного полотна необходимо для увеличения срока службы полотна и точность резания.

ДОПОЛНИТЕЛЬНЫЕ ОПЦИИ

Дисплей индикации угла поворота LG
Артикул: **LG**
Цифровое сканирование установленного угла резания обеспечивает быструю и точную настройку необходимого угла. Значение отображается с точностью до 0,1 градуса на центральном сенсорном экране. Данная опция рекомендуется при частой резке заготовок под углами

Контейнер для сбора стружки SDB
Артикул: **SDB**
Для более удобного перемещения и выгрузки стружки контейнер оснащен колесиками и переворотным механизмом

Лампа галогеновая (12В , 20 Вт) LA 50
Артикул: **LA 50**
Обеспечивает качественное освещение зоны реза станка. Необходимо в условиях затемненных производственных помещений.

Прижим гидравлический HVP 640/720
Артикул: **HVP 640/720**
Используется для зажима пакета заготовок. Обеспечивает фиксацию заготовок сверху. Гидравлический прижим автоматически срабатывает синхронно с основными тисками.

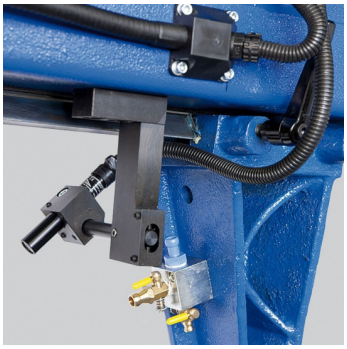

Указатель линии реза LS
Артикул: **LS**
Проецирует линию реза на заготовку. Снижает время установки и упрощает позиционирование заготовки в станке
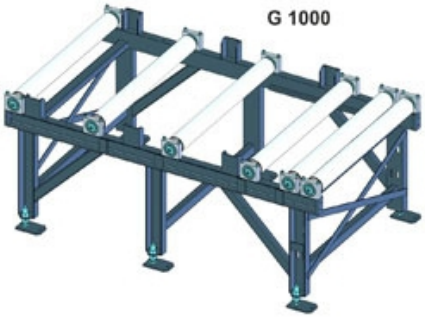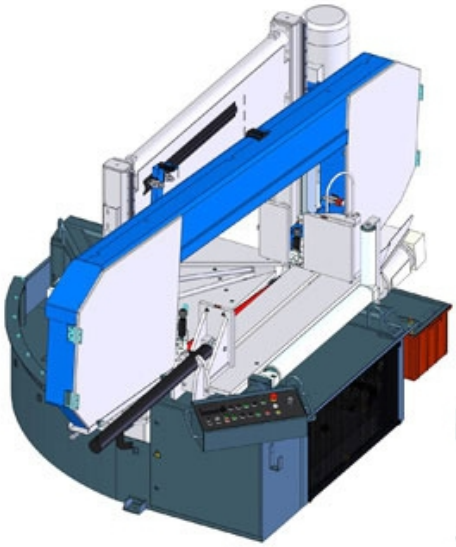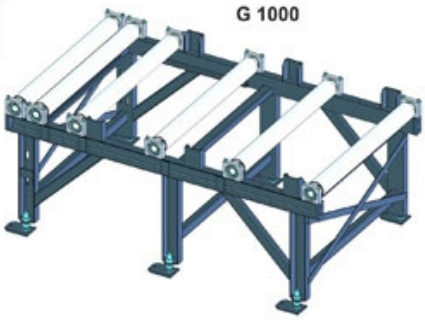
ПРИВОДНЫЕ СИСТЕМЫ И РОЛЬГАНГИ